ergoni
work in balance

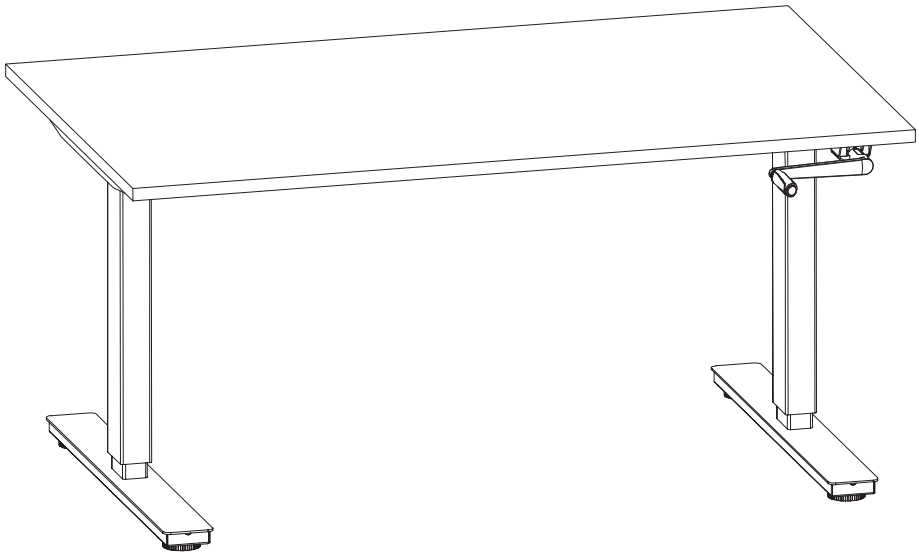

AUFBAUANLEITUNG

ERGONI ECO

BAUTEILE UND WERKZEUG

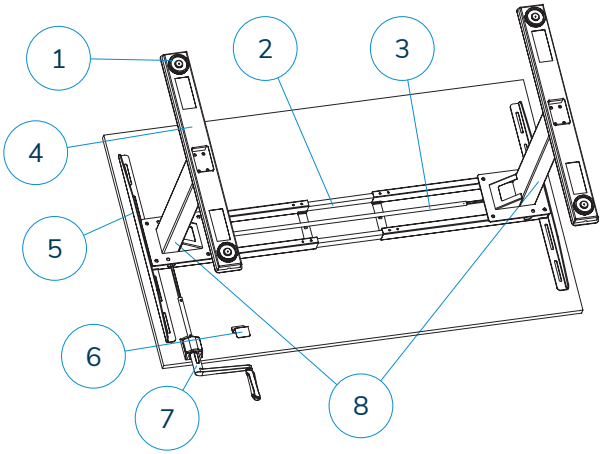

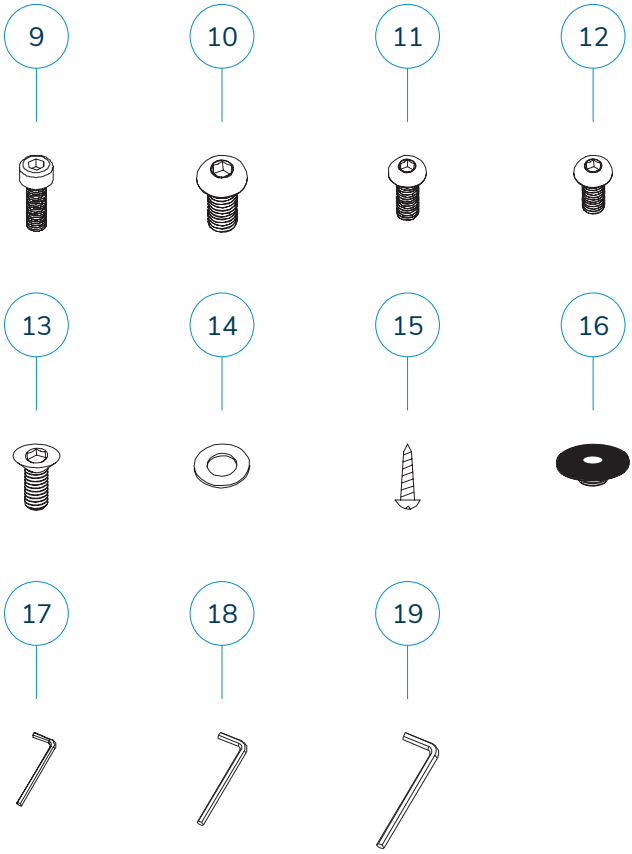

Nr.	Name	Stück
1	Nivelliergleiter	4
2	Querstrebe	1
3	Antriebswelle	1
4	Tischfüße	2
5	Plattenträger	2
6	Kurbelhalterung	1
7	Kurbel	1
8	Beine	2
9	M6*16 Schrauben	8
10	M8*10 Schrauben	8
11	M6*16 Schrauben	12
12	M6*10 Schrauben	4
13	M6*12 Schrauben	4
14	Unterlegscheibe	8
15	ST4.8*19 Schrauben	16
16	Gummiauflage	10
17	2.5 mm Inbusschlüssel	1
18	4 mm Inbusschlüssel	1
19	5 mm Inbusschlüssel	1

ergoni
work in balance

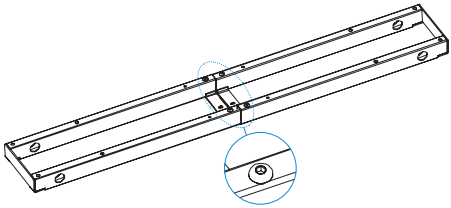

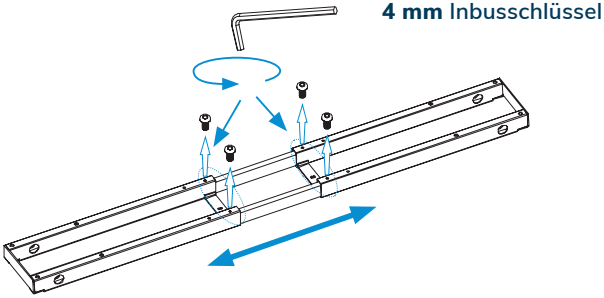

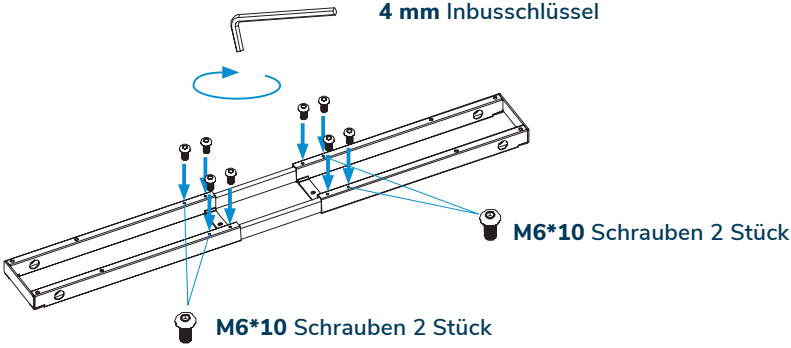

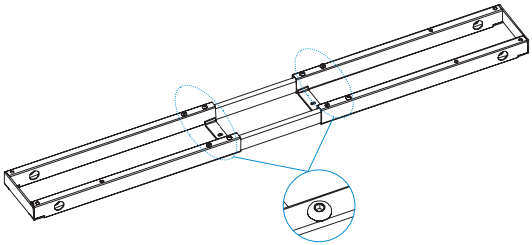

ergoni
work in balance

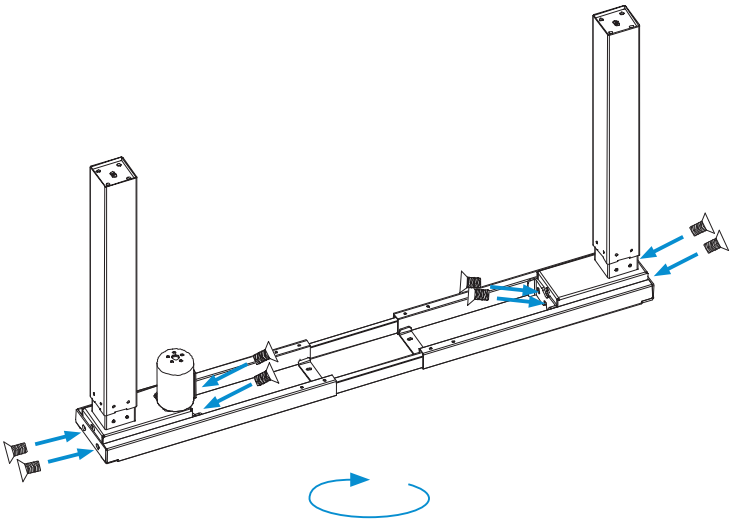

M6*12 Schrauben 8 Stück

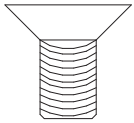

4 mm Inbusschlüssel

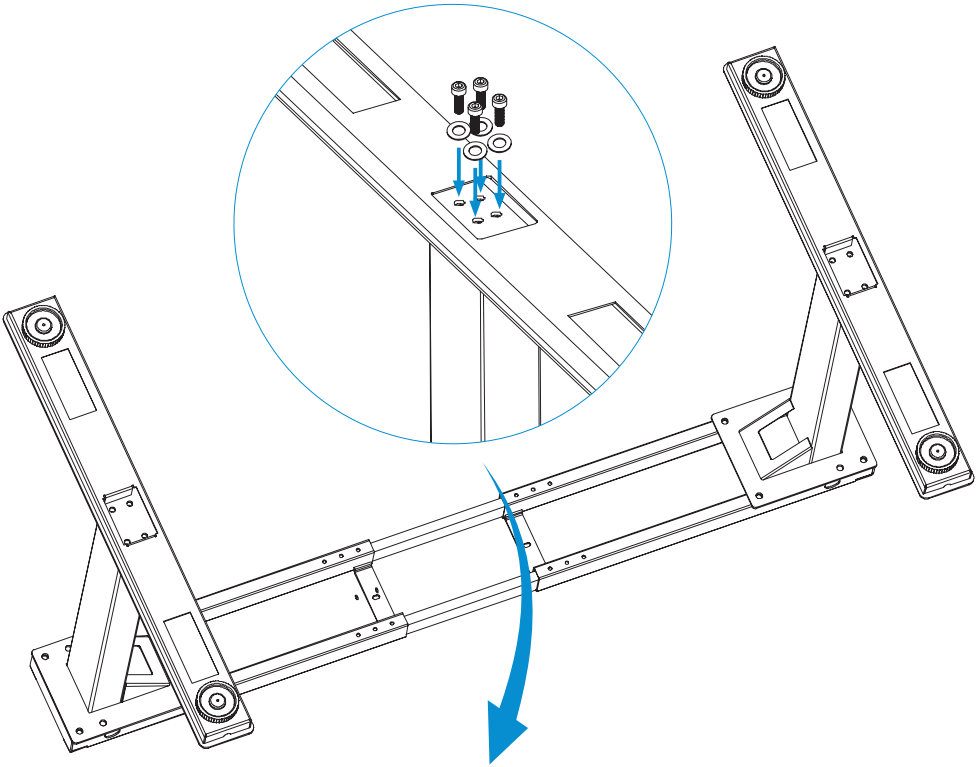

M8*16 Schrauben 8 Stück

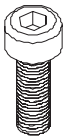

Unterlegscheiben 8 Stück

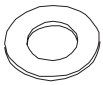

5 mm Inbusschlüssel

ergoni
work in balance

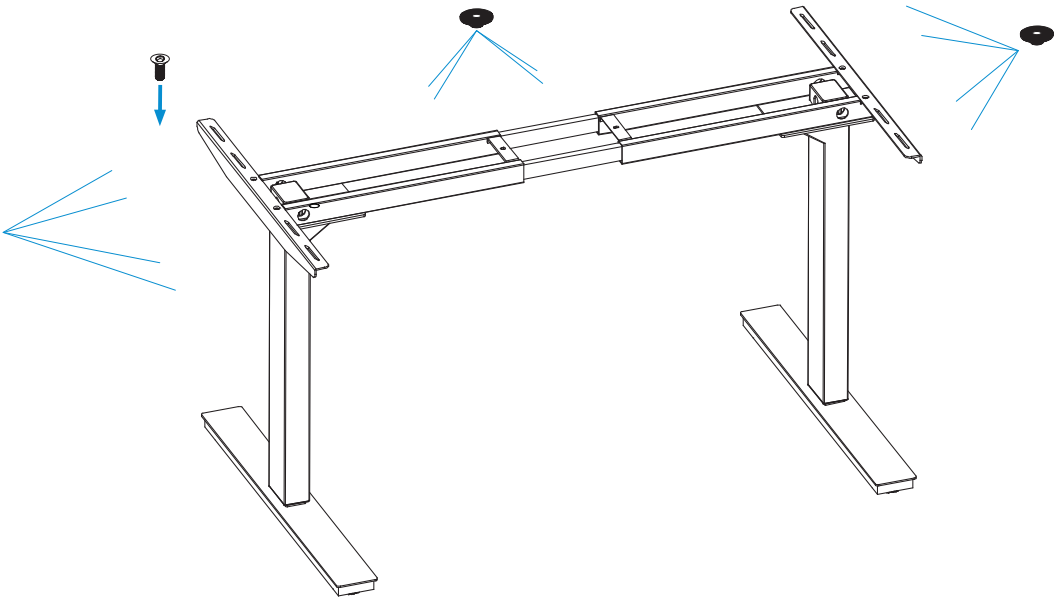

Gummiauflagen 10 Stück

M6*12 Schrauben 4 Stück

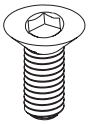

4 mm Inbusschlüssel

ergoni
work in balance

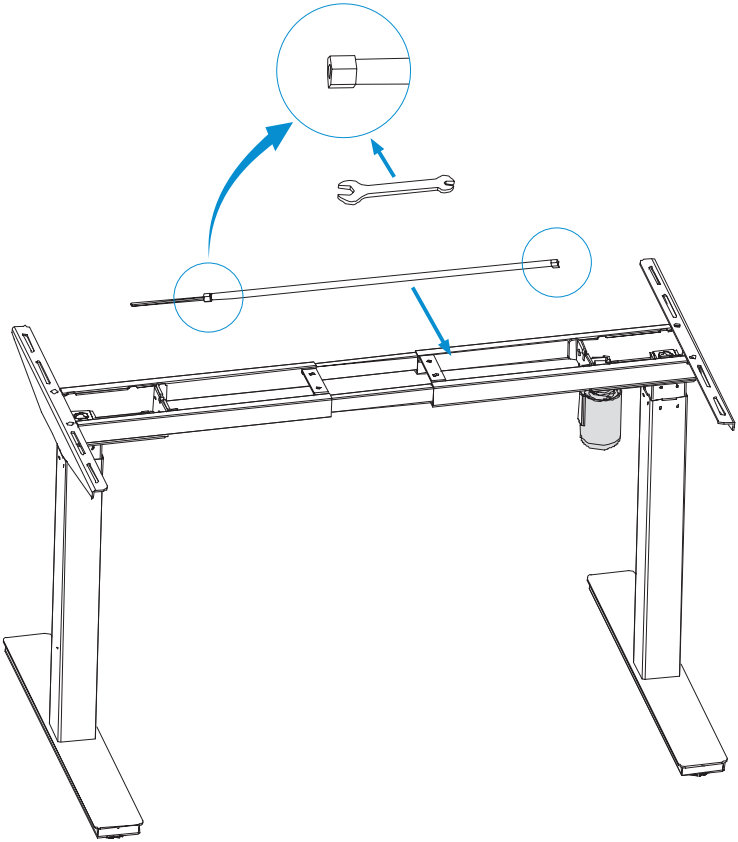

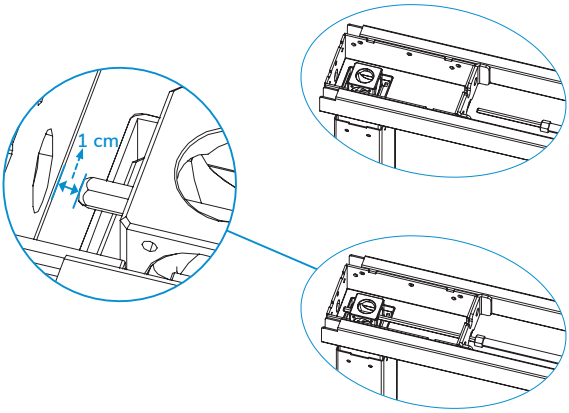

ergoni
work in balance

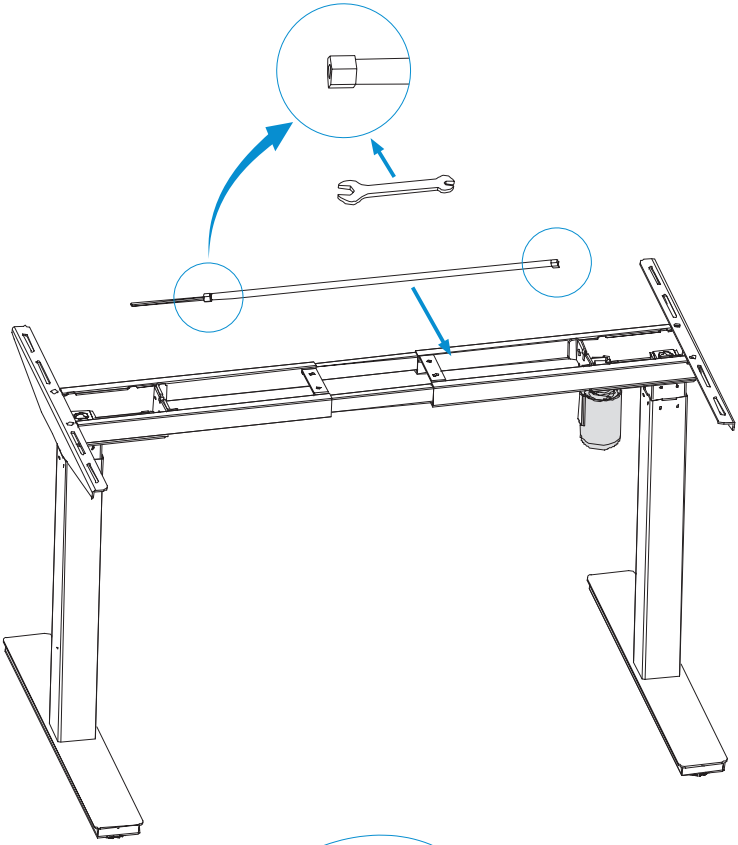

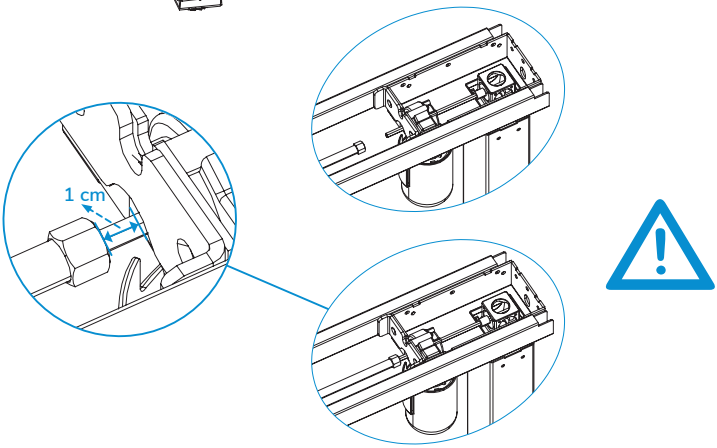

ergoni
work in balance

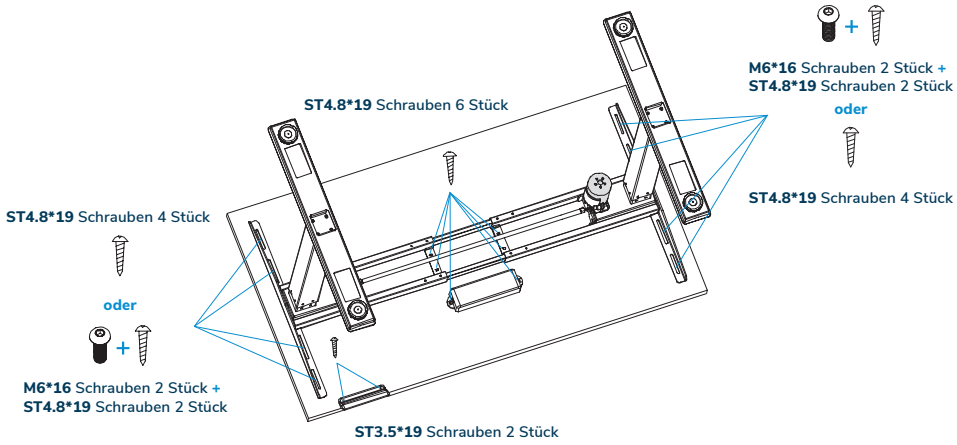

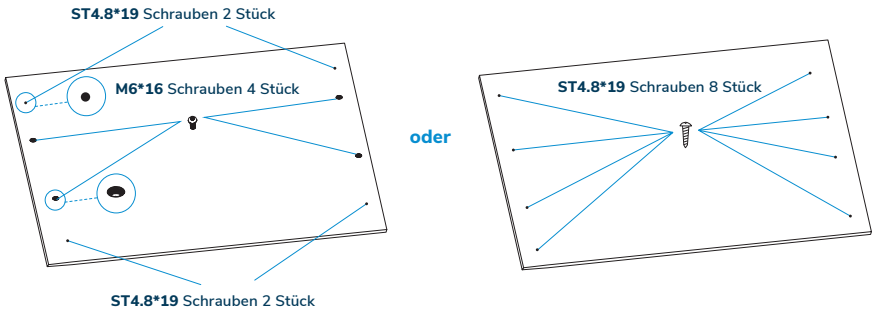

Verwenden Sie keine Schrauben ST4.8*19 für eine Tischplatte, die dünner ist als 20 mm

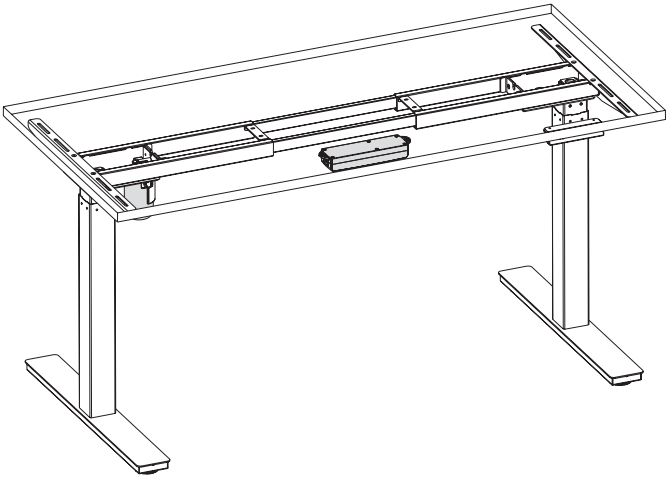

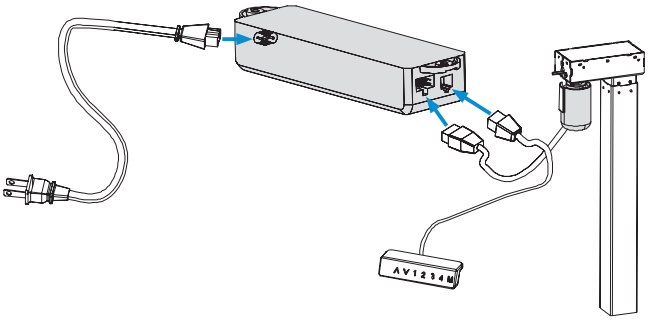

MAX.
100 KG

ST3.5*19 Schrauben 5 Stück

Kabelbefestigungen

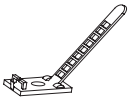

AUFBAU-BERATUNG?

Bei Fragen oder für eine ausführliche Beratung
kontaktieren Sie uns gerne direkt unter:

07627 5559 987 oder **0157 / 30816 987** | **info@ergoni.de**

ergoni.de