ergoni
work in balance

TECHNISCHE ZEICHNUNG

Ergoni Fix 90° Tischgestell

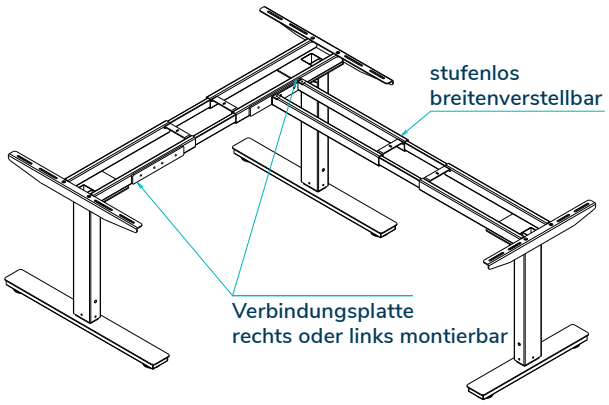

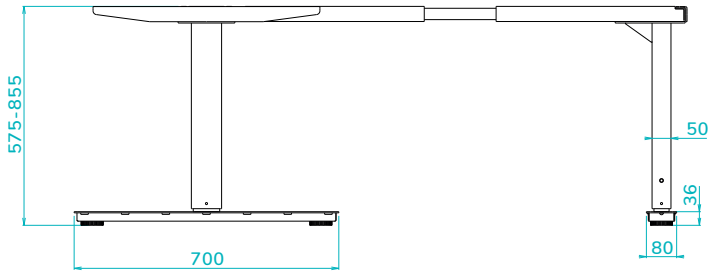

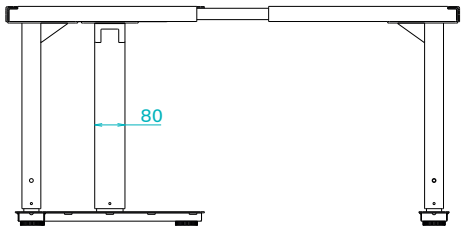

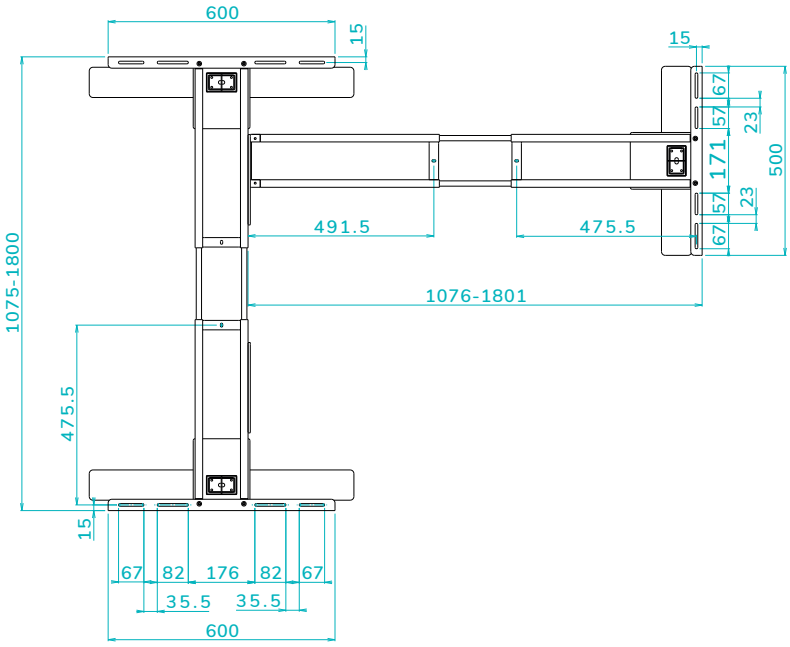

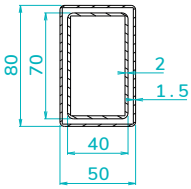

AUFBAU-BERATUNG?

Bei Fragen oder für eine ausführliche Beratung
kontaktieren Sie uns gerne direkt unter:

07627 5559 987 oder **0157 / 30816 987** | **info@ergoni.de**

ergoni.de